POSTE 5MT

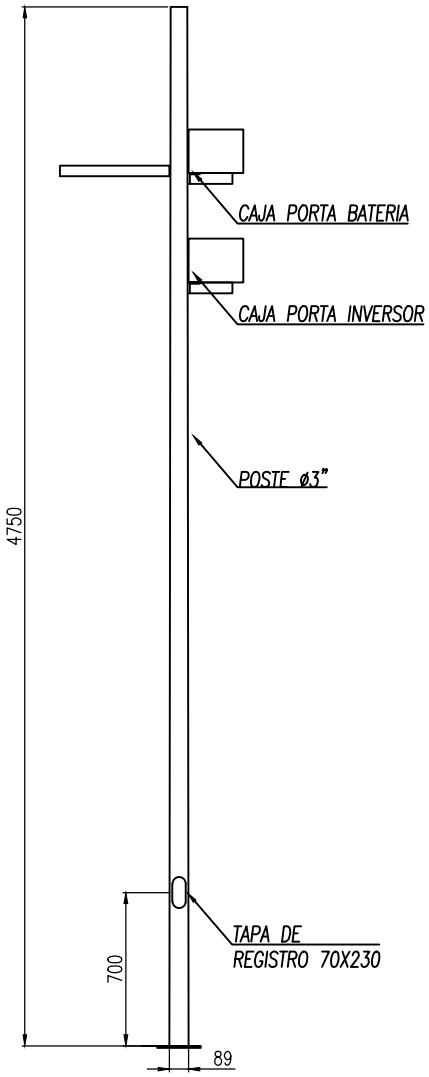

DETALLE PORTA PANEL

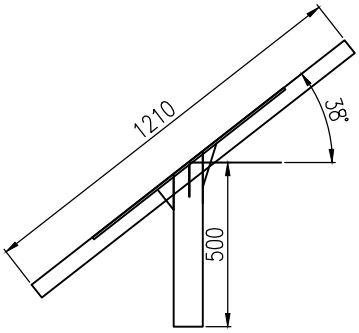

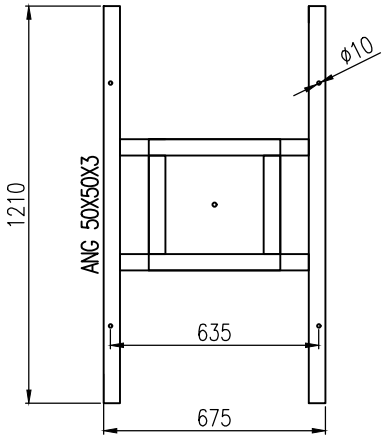

	NOMBRE	FIRMA Y FECHA				
DIBUJO	M. ZUÑIGA	12/09/2016	Desde 1971 AIRCAL			
PROYECTO			CONTENIDO	ESCALA	FORM.	REV.
REVISO	C. REYES	12/09/2016	POSTE CONICO 5MT CON BRAZO CON PORTA PANEL SOLAR		A4	A
APROBO	JC. VALDES	12/09/2016		001-SOL-5M-001		